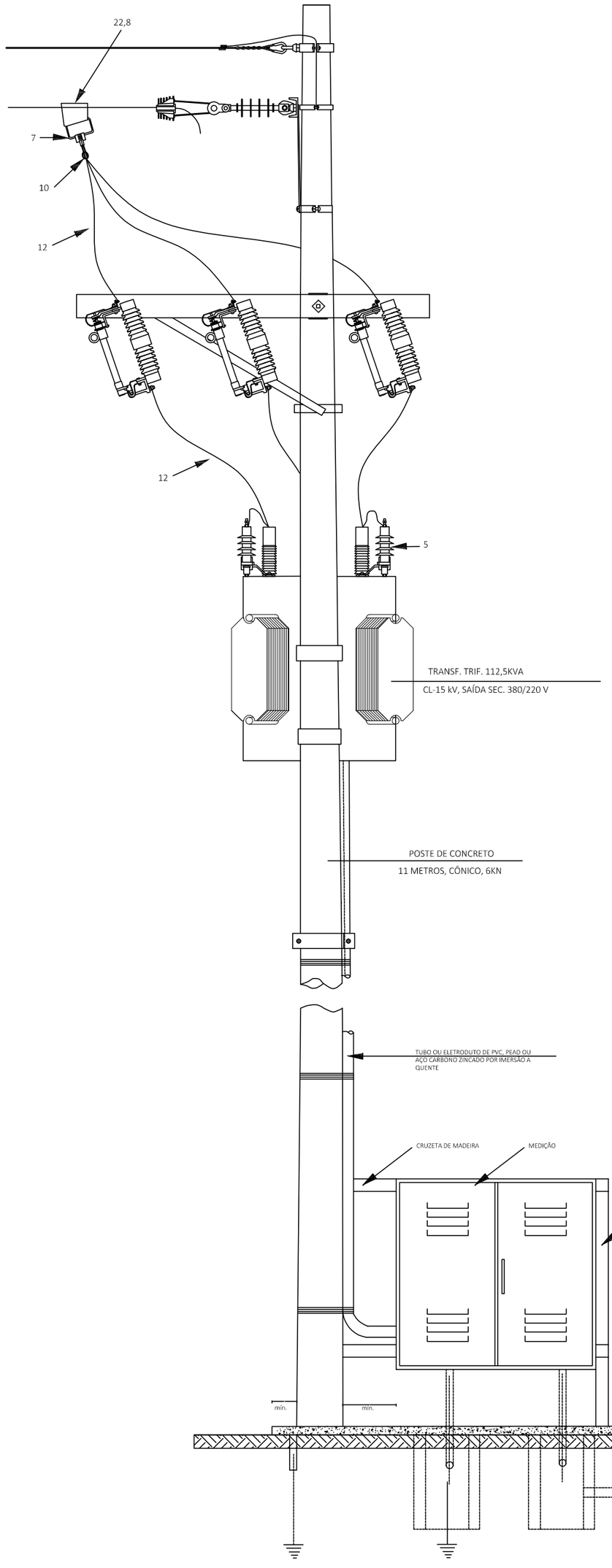

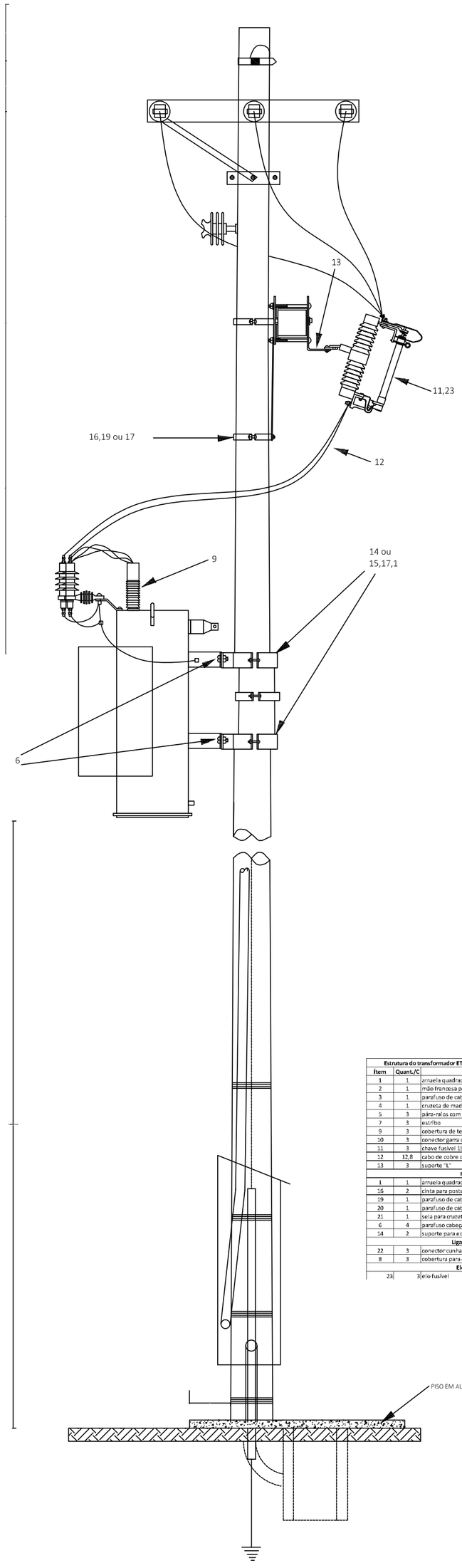

Estrutura do transformador ETRMsp em estrutura fim de linha CE3			
Item	Quant./C	Descrição	GED
1	1	arruela quadrada 18x50x5mm	1210
2	1	mão francesa perfilada - 993	1301
3	1	parafuso de cabeça quadrada 16x150mm	1315
4	1	cruzeta de madeira 90x90x2000mm	2900
5	3	pára-raios com invólucro polimérico 15KV	3224
7	3	estribo	2837
9	3	cobertura de terminais de equipamentos	4253
10	3	conector garra de linha viva	941
11	3	chave fusível 15KV	926
12	12,8	cabo de cobre coberto 16mm2	920
13	3	suporte "L"	1370
Fixação			
1	1	arruela quadrada 18x50x5mm	1210
16	2	cinta para poste seção circular Ø210mm	931
19	1	parafuso de cabeça abaulada 16x45mm	1312
20	1	parafuso de cabeça abaulada 16x150mm	1312
21	1	sela para cruzeta	1366
6	4	parafuso cabeça quadrada 16x50mm	1315
14	2	suporte para equipamento poste de concreto	1371
Ligação a rede			
22	3	conector cunha Al	2830
8	3	cobertura para conector cunha alumínio	5173
Elo fusível			
23	3	elo fusível	954

POSTO DE TRANSFORMAÇÃO AO TEMPO

ESC. 1/25

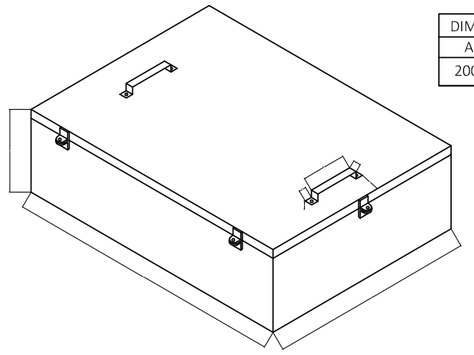

DIMENSÕES (mm)			
A	B	C	
200	750	600	

CAIXA DE PROTEÇÃO DOS TC's

ESC. S/ESCALA

A DEFINIÇÃO DESSES ITENS SE DARÁ APÓS OS ESTUDOS DE VIABILIZAÇÃO DO FORNECIMENTO DE ENERGIA ELÉTRICA, QUE É DE RESPONSABILIDADE DA RGE, CONFORME CONSTA NO ARTIGO 32 DA RESOLUÇÃO NORMATIVA 414/10

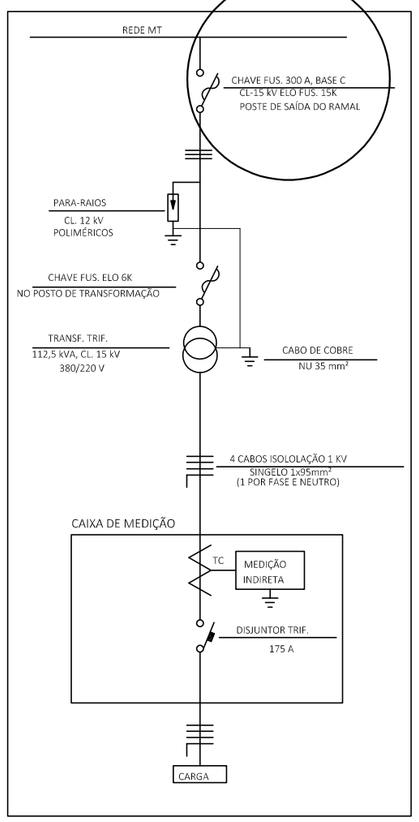

DIAGRAMA UNIFILAR

ESC. SEM ESCALA

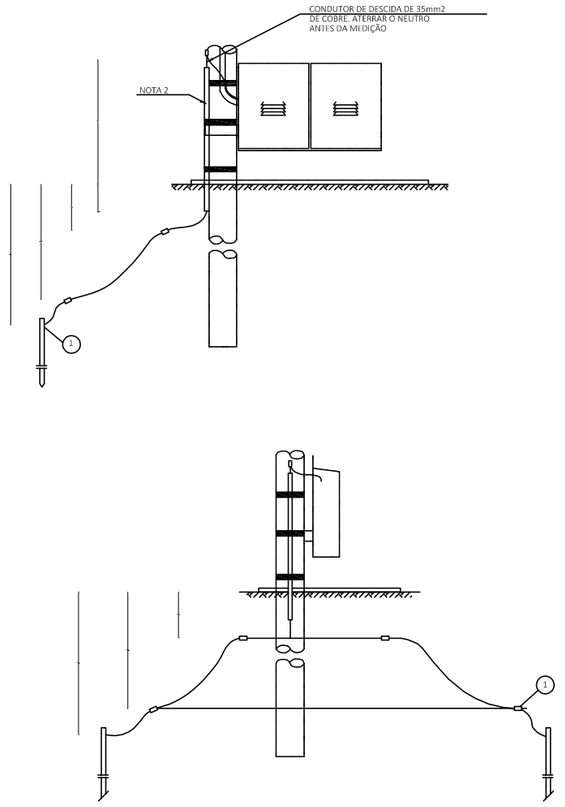

ATERRAMENTO

ESC. S/ESCALA

NOTAS

1- CONEXÕES MECÂNICAS (COM CONECTORES DE APERTO) OU COM SOLDA EXOTÉRMICA, DEVEM ATENDER AO DISPOSTO NO ITEM 9 DO GED 2855.
2- TUBO OU ELETRODUTO DE PVC OU AÇO-CARBONO ZINCADO POR IMERSÃO A QUENTE.

VIANA & TOLENTINO
PROJETOS E LICENCIAMENTOS

S.E. PARTICULAR 112,5KVA

RUA HOMERO PACHECO 370, BAIRRO CANELINHA
EMEI PROF. ADALBERTO WORTMANN CANELA-RS

Município de Canela - CNPJ 88.585.518/0001-85

Resp. Técnico:
Alessandra Regina de Azambuja - CREA Nº90.204TD

Escala:

Desenho: Alessandra
Data: Abril/2019
Arquivo:
Folha: ELET 6.0.2

PRANCHA FORMATO A1