Ficha técnica de produto

91.D1.035000 - Nobreak Laser Senoidal (GII 3500VA/12b.7Ah/FP=0,9)

Descrição comercial:	Nobreak NHS Laser Senoidal xxxx-y (GII 3500VA c/12 Bat. seladas de 7Ah/12V/FP=0,9)
Código EAN:	7898650931903
Família comercial:	Nobreaks Senoidais FP=0,9

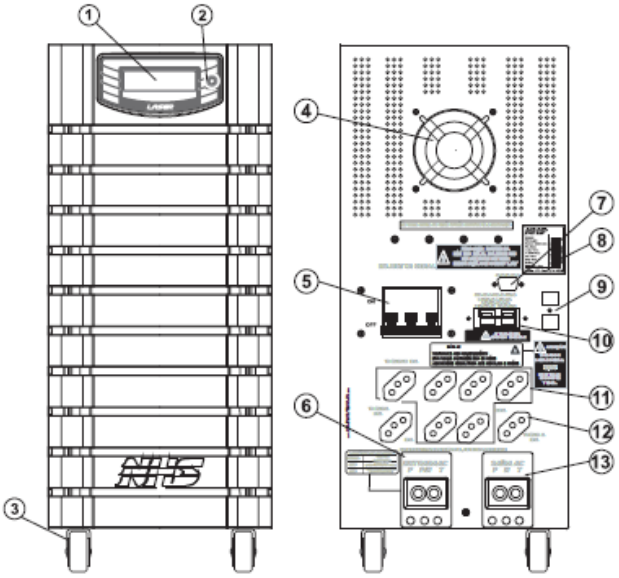

1. Display de Cristal Líquido (LCD)
2. Botão frontal multi-função
3. Rodízios para movimentação
4. Microventilador
5. Disjuntor de entrada AC
6. Borneira de Entrada
7. Interface de comunicação USB (RS 232 opcional)
8. Etiqueta de identificação de produto
9. Proteção para fax/fone (opcional)
10. Conector para expansão de baterias (consulte opções disponíveis)
11. Tomadas de saída padrão NBR 14136 **10A**
12. Tomadas de saída padrão NBR 14136 **20A**
13. Borneira de Saída

CARACTERÍSTICAS GERAIS

Descrição das características:

. Nobreak microprocessado com DSP (processador digital de sinais)
. Forma de onda senoidal pura
. Auto teste para verificação das condições iniciais do equipamento
. Tecnologia SMD que garante alta confiabilidade e qualidade ao nobreak
. Comutação livre de transitórios pois rede e inversor são perfeitamente sincronizados
. DC Start (abateria deve estar carregada) - pode ser ligado mesmo na ausência de rede elétrica com bateria carregada
. Recarga de bateria automática quando rede elétrica normal
. Gerenciamento de bateria que avisa quando a bateria deve ser substituída
. Chave liga/desliga embutida no painel frontal que evita desligamento acidental
. Porta fusível com unidade reserva
. Corrente do carregador controlada digitalmente
. Sinalização visual através de Display LCD no painel frontal que indica todas as condições do nobreak, da rede elétrica e da bateria
. Função True RMS com melhor qualidade na regulação de saída
. Permite ser utilizado com grupo gerador devido à sua ampla faixa de frequência na entrada
. Estabilidade na frequência de saída devido ao uso de cristal de alta precisão
. Gabinete metálico com pintura epóxi
. Painel frontal com plástico ABS alto impacto
. Estabilizador interno
. Baterias seladas tipo VRL internas de primeira linha e à prova de vazamento
. Senóide controlada digitalmente
. Inversor adaptável com freqüência do inversor igual a freqüência da rede elétrica
. Controle do ventilador interno de acordo com o consumo de carga e da temperatura do nobreak
. Distorção harmônica mínima com carga linear devido à operação do DSP
. Comunicação serial padrão USB
. Modelo bivolt automático na entrada
. Tensão de saída nominal padrão 120V, permitindo configurar para saída 220V através de selação interna através de jumper na placa
. Oito tomadas de saída dispensa uso de extensões adicionais
. Proteção contra surtos de tensão através de filtro de linha e varistor óxido metálico que atenua efeitos de descargas atmosféricas

*** As especificações técnicas informadas poderão ser alteradas a qualquer tempo sem aviso prévio.**

. Proteção contra curto-circuito, sobrecarga e sobretemperatura
. Desligamento e proteção contra descarga total da bateria
. Alarme visual e auditivo de potência excessiva
. Indicação visual e auditivo de bateria baixa e falha de rede
. Indicação de potência true RMS
. Monitoração da rede true RMS

POTÊNCIA

Pot. nominal:	3500VA
Pot. contínua:	3150W
Pot. pico:	3465W
Pot. mínima:	157,5W
Fator de pot. saída:	0,9
Carga de informática:	14 micros + 5 impressoras

ENTRADA

Tensão nom. entrada:	120V - 220V automático
Faixa de entrada:	90V - 150V / 176V - 264V
Freq. entrada:	45Hz - 65Hz
Fase:	Monofásico
Conexão de entrada:	Cabo de alimentação AC com 1,5m de comprimento plugue padrão NBR 14136 + Borneira

SAÍDA

Tensão nom. saída:	120V (220V configurável através de troca de posição de conector interno na placa)
Fx. tensão saída rede:	108V - 127,2V / 198V - 233,2V
Fx. tensão saída inversor:	120V +-2% (220V+-2%)
Frequência de saída:	50Hz/60Hz inversor adaptável de acordo com a frequência de entrada da rede elétrica
Forma-de-onda:	Senoidal
Conexão de saída:	8 Tomadas padrão NBR 14136 + Borneira
Distorção harmônica:	<= 1% com carga linear em modo inversor (THD)
Estágios de regulação:	4
Regulação dinâmica:	<=5% em modo inversor
Regulação estática:	<=1% em modo inversor
Tempo de transferência:	Menor que 0,8ms
Rend. pl. carga rede:	>= 95% para 120V/120V ou 220V/220V / >= 90% para 120V/220V ou 220V/120V
Rend. pl. carga inversor:	>= 85%
Grupo gerador:	Permite ser ligado com gerador

BATERIA

Tensão operação:	144V
Tipo de bateria:	Chumbo ácida selada VRLA livre de manutenção e à prova de vazamento
Quantidade de baterias:	12 x 7Ah/12V internas

AUTONOMIA

Aut. típica:	12 min
Aut. meia carga:	20 min
Aut. plena carga:	6 min
Tempo de recarga:	3h a 6h autoajustável (após 90% descarregada)

PROTEÇÃO

Sobrecarga:	» 110% nobreak se desliga em 5min em rede e 1,25min em inversor 150% nobreak se desliga em 1min em rede e 15s em inversor
Curto-circuito:	» Nobreak se desliga na condição de curto-circuito na saída com indicação no LCD frontal. Deve-se desligar e religar o nobreak
Desligamento pot. mínima:	» Nobreak se desliga automaticamente se estiver em modo inversor por um tempo de 4 horas e com potêcia inferior a 147W para evitar descarga desnecessária da bateria.
Temperatura de proteção:	» Nobreak se desliga automaticamente por proteção interna de temperatura com indicação no LCD frontal.
Bateria mínima:	» Desligamento automático contra descarga profunda da bateria no modo inversor se a tensão de bateria atingir nível de bateria mínima
Entrada:	» Disjuntor contra operações indevidas para tensão de entrada e saída

SINALIZAÇÃO VISUAL

Rede normal:	» Indicação Display "Modo Rede"
Bateria sem carga:	» Indicação Display "Modo Rede" com a barra de bateria incompleta
Desligam. por proteção visual:	» Indicação Display "Desligamento por / Motivo do desligamento"
Bateria baixa:	» Indicação Display "Bateria Baixa"
Inversor ativo visual:	» Indicação Display "Modo Bateria"
Rede alta:	» Indicação Display "Rede Anormal"
Rede baixa:	» Indicação Display "Rede Anormal"
Carga mínima:	» Mensagem no Display: Inversor "Modo Bateria / Pot min = x min", onde x é o tempo restante para desligamento
Potência excessiva visual:	» Indicação Display "Pot Excessiva"
Troca de bateria:	» Indicação Display "Verificar Bat"
Temperatura visual:	» Indicação Display "Temp Excessiva"

SINALIZAÇÃO SONORA

Desligam. por proteção:	» Apito intermitente da campainha
Potência excessiva:	» Apito intermitente da campainha até que se retire o excesso de carga do nobreak
Bateria descarregada:	» Quanto mais a campainha apitar menor é a autonomia da bateria até o limite de dez apitos
Temperatura:	» Nobreak se desliga automaticamente por proteção interna de temperatura com apito longo
Mais sinalização:	» Sinalização de bateria descarregada e com campainha apitando indica que o inversor está ativado » Sinalização de bateria descarregada e sem apito da campainha indica que o nobreak aguarda recarga » Sinalização de iminência de desligamento por proteção interna de temperatura com apito curto e pausa longa

DIMENSÕES

Gabinete:	Metálico com tratamento anti-corrosivo e pintura epoxi
Cor:	Preto
Movimentação:	Rodízios Giratórios
Comprimento:	645mm
Largura:	210mm
Altura:	510mm

Ficha técnica de produto

91.D1.035000 - Nobreak Laser Senoidal (GII 3500VA/12b.7Ah/FP=0,9)

Peso líquido:	65,6 Kg
COMUNICAÇÃO E GERENCIAMENTO	
Tipo de conexão:	. Comunicação padrão Ethernet: - Gerência: Web (HTTP - Browser); SNMP (v1, v2c) seguindo a RFC 1628; - Log de eventos (10) e de dados (10): Sem cartão - Cartão microSD (não incluso): Log de eventos e de dados por 4 anos. - Envio de alertas via e-mail: SMTP; - Parâmetros monitorados: Tensão, temperatura, carga e status da bateria; Tensão e frequência de entrada; Tensão, corrente, potência e frequência de saída; - Alarmes: Entrada, saída, carregador, temperatura, sobrecarga, etc. - Gráficos; - Exportação de logs em CSV; - Cliente NTP, DHCP e DNS; - RFCs suportadas: RFC 1213; RFC 1628; RFC 1157; RFC 1155; RFC 1212; RFC 1215; RFC 2578; RFC 2579; RFC 2580;
AMBIENTE	
Temp. de funcionamento:	0 a 40°C
Umidade:	0 a 95% sem condensação
Ruído audível:	Menor que 45dbA (a 1m)
MTBF (Tempo Médio Entre Falhas):	10.000 horas
Grau de Proteção:	IP 20
EMBALAGEM	
Embalagem primária:	Caixa de papelão kraft microondulado + Proteção de madeira p/ embalagem
Proteção interna:	Calço de isopor
Peso para transporte:	80,85
OPCIONAIS	
Borneira de entrada:	Item de série
Borneira de saída:	Item de série
Proteção telefônica:	Opcional sob consulta
Contato seco:	Opcional sob consulta
Outra bateria:	Opcional sob consulta
Sem bateria:	Opcional sob consulta
Saída 220V:	Opcional
Engate rápido:	Item de série
Interface RS232:	Opcional sob consulta
Interface USB:	Item de série
Interface SNMP:	Opcional sob consulta
GARANTIA	
Descrição de garantia:	2 anos equipamento / 1 ano baterias
HOMOLOGAÇÃO/CONFORMIDADE	
Certificação de produto:	Produto Beneficiado pela Legislação de Informática
Certificação do Sistema de Gestão da Qualidade:	ISO 9001 certificado pelo BSI sob o número de certificado FM 565729

*** As especificações técnicas informadas poderão ser alteradas a qualquer tempo sem aviso prévio.**